ANEXO I
LOCAÇÃO COBERTURA
ESC.: 1/100

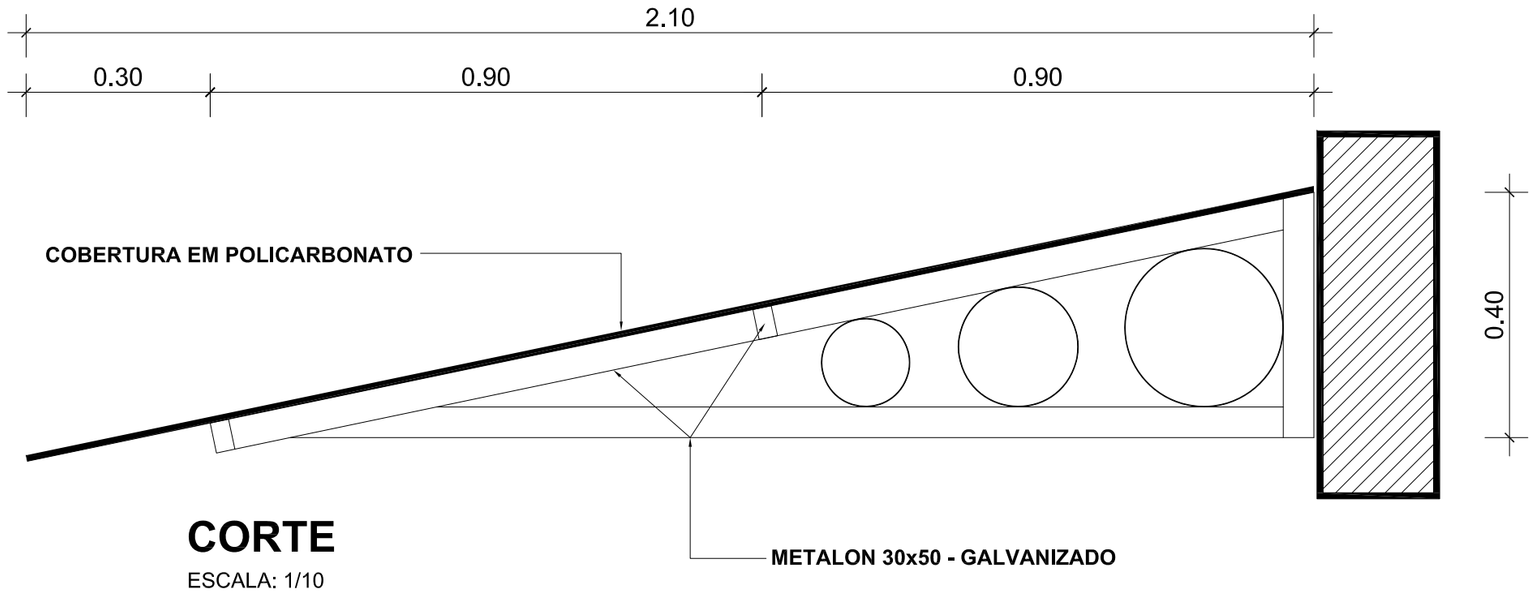

CORTE
ESCALA: 1/10

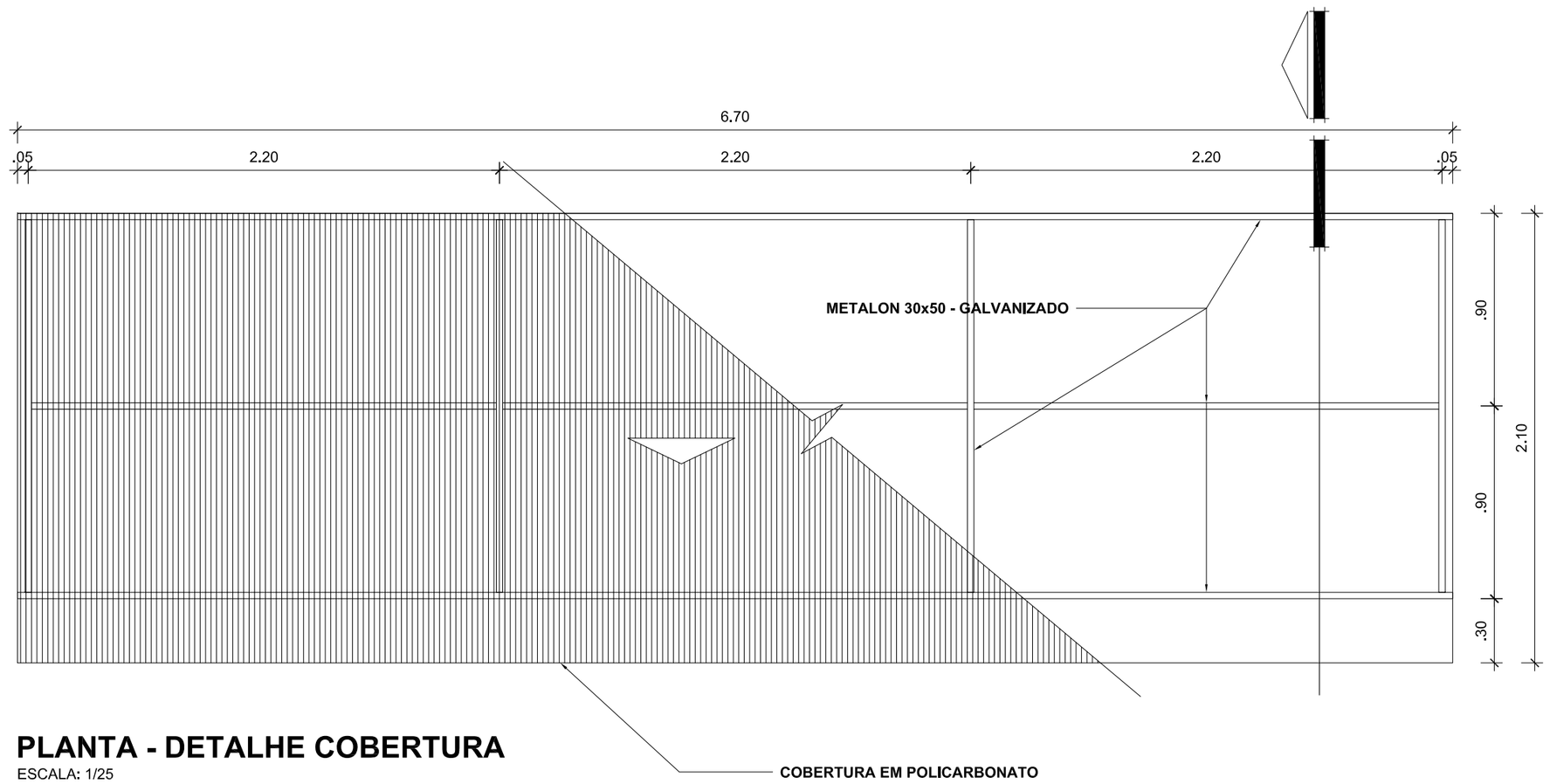

PLANTA - DETALHE COBERTURA
ESCALA: 1/25

ANEXO - I

- MUNICÍPIO DE BELÉM -

Projeto: **PLANTA DE COBERTURA**	ESTADO DO PARÁ **MINISTÉRIO PÚBLICO**	
Endereço: Rua Angelo Custódio, nº 38, Belém/PA	Escala: INDICADA	Arquivo:
Autor do projeto:	Data: 06/2011	Versão: - 01 -
Engenheiro Responsável:	Operador de Cad:	Prancha: **A - 07**
pelo **MINISTÉRIO PÚBLICO DO ESTADO DO PARÁ**	Área:	